ダイヤルゲージ モデルチェンジのご案内

NEW Products

外枠に多層コーティングを実施

表面に防汚・反射抑制コーティングを実施。汚れや照り返しが減り視認性が向上しました。

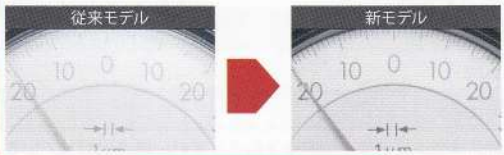

リミット針とクランプがオプションになりました。

リミット針（2個セット）
コードNo.21AZB195

クランプASSY
コードNo.21AZB148

コード No. を印字

コードNo.を目盛板に印字。測定器の管理がしやすくなりました。

防水モデルのゴムキャップが変わりました。

ゴムキャップを測定子に干渉しない形状に変更。専用測定子以外の測定子も使用できるようになりました。

Mitutoyo

仕様

コード No.		2046A	2046AB
目量 (mm)		0.01	
測定範囲 (mm)		10	
目盛仕様		± 0-100	
長針 1 回転 (mm)		1	
最大許容誤差 (MPE)	1/10 回転指示誤差 (μm)	5	
	1/2 回転指示誤差 (μm)	9	
	1 回転指示誤差 (μm)	10	
	全測定範囲指示誤差 (μm)	13	
	戻り誤差 (μm)	3	
	繰返し精密度 (μm)	3	
測定力 (N)		1.4 以下	
本体質量 (g)		144	135
裏ぶた		耳金付	平
標準価格		5,200 円	

※完成品検査は縦姿勢（測定子下向き）で行い精度保証しています。
※標準価格に消費税は含まれておりません。

外観寸法図

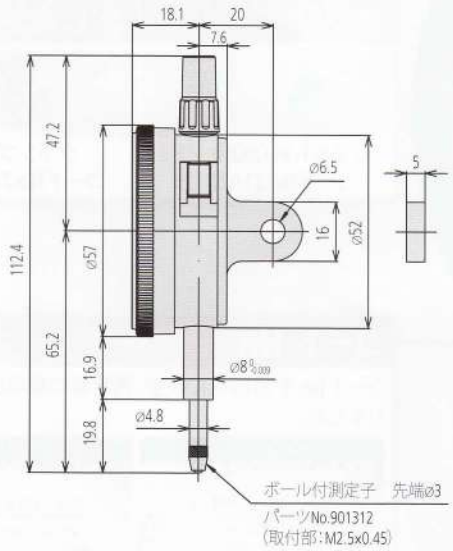

コード No.2046A

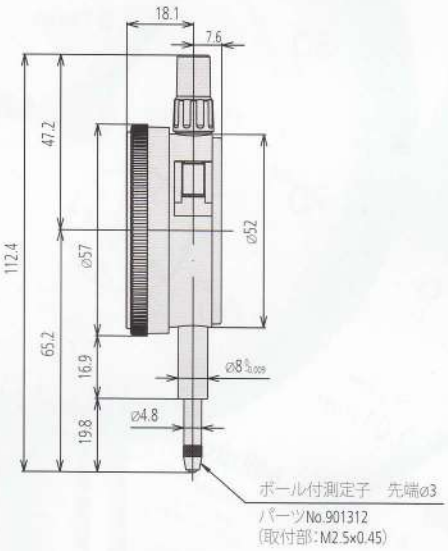

コード No.2046AB

●お問い合せは、下記最寄りの営業所までお申し付けください。

株式会社ミツトヨ

本社　川崎市高津区坂戸 1-20-1　〒213-8533　ホームページアドレス https://www.mitutoyo.co.jp

仙台営業所(022)231-6881　郡山営業所(024)931-4331　宇都宮営業所(028)660-6240　つくば営業所(029)839-9139
伊勢崎営業所(0270)21-5471　さいたま営業所(048)667-1431　新潟営業所(025)281-4360　川崎営業所(044)813-1611
東京営業所(03)3452-0481　厚木営業所(046)226-1020　諏訪営業所(0266)53-6414　浜松営業所(053)464-1451
安城営業所(0566)98-7070　中部オートモーティブ営業所(0566)98-7070　名古屋営業所(052)741-0382　岐阜営業所(052)741-0382
金沢営業所(076)222-1160　大阪営業所(06)6613-8801　神戸営業所(078)924-4560　京滋営業所(077)569-4171
岡山営業所(086)242-5625　広島営業所(082)427-1161　福岡営業所(092)411-2911
センシング営業課(044)455-5021　地震機器課(044)455-5021
カスタマーサポートセンタ(0570)073214

最寄りの営業所をご確認いただけます。
https://www.mitutoyo.co.jp/corporate/network/domestic/list.html#sale

お求めは当店で—

座標測定機
画像測定機
形状測定機
光学機器
精密センサ
試験・計測機器
スケールユニット
測定工具、測定基準器、計測システム

弊社商品は外国為替及び外国貿易法に基づき、日本政府の輸出許可の取得を必要とする場合があります。製品の輸出や技術情報を非居住者に提供する場合は最寄りの営業所へご相談ください。

●仕様、価格、デザイン(外観)ならびにサービス内容などは、予告なしに変更することがあります。あらかじめご了承ください。
●本カタログに掲載されている仕様は2021年3月現在のものです。

24 2103(1)N-(TK)PR 139